Balteam®
Certified Expert Glazing of Balconies

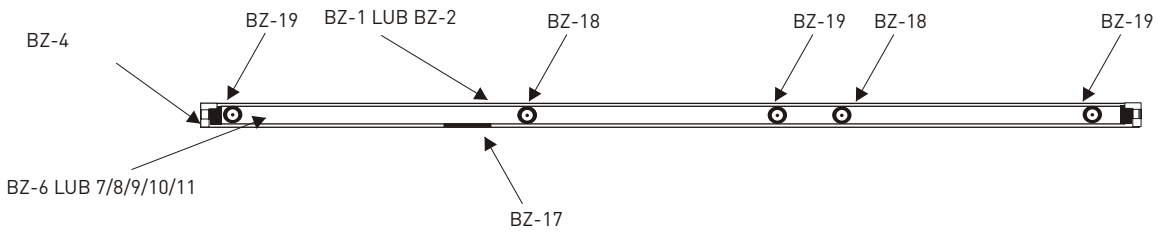

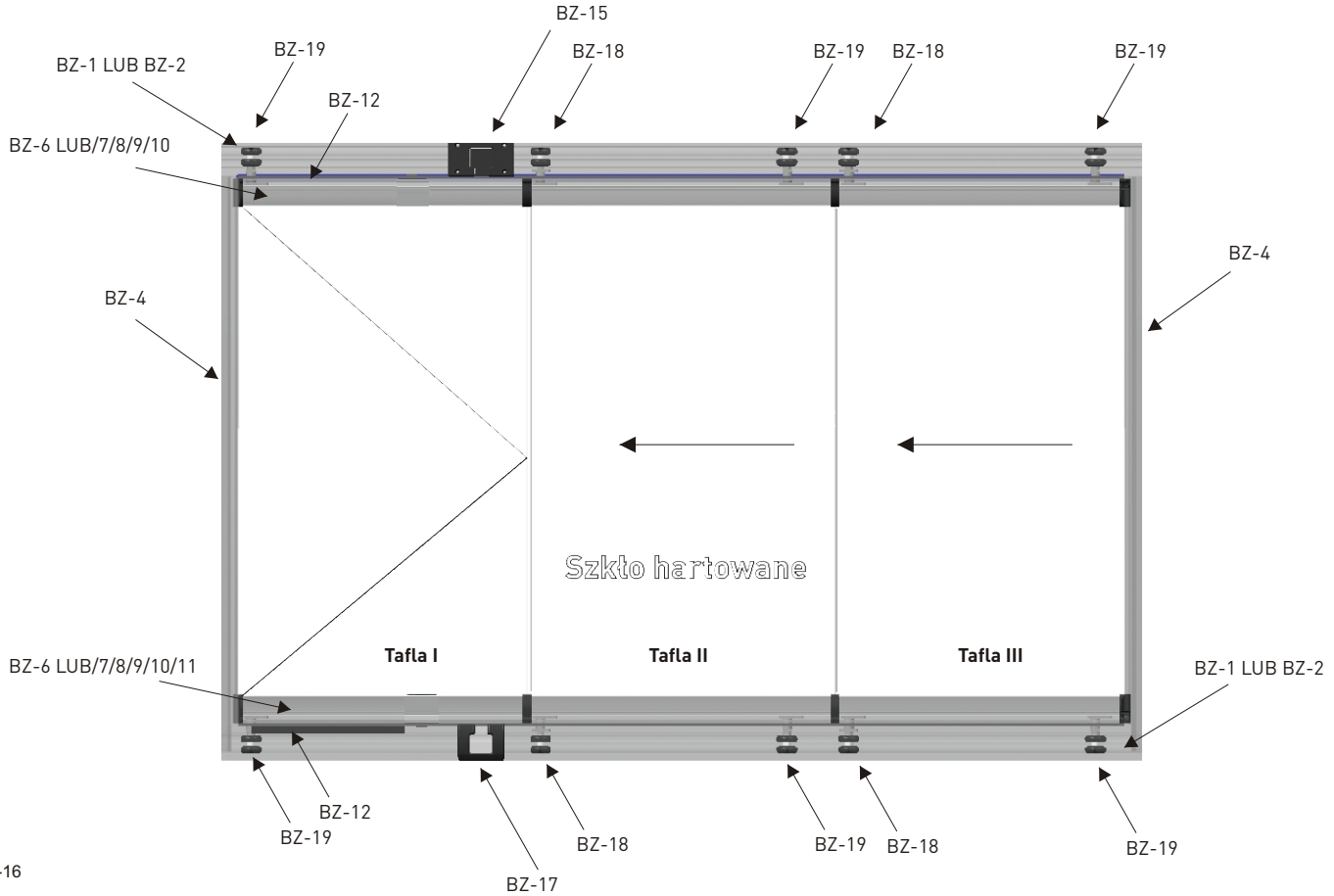

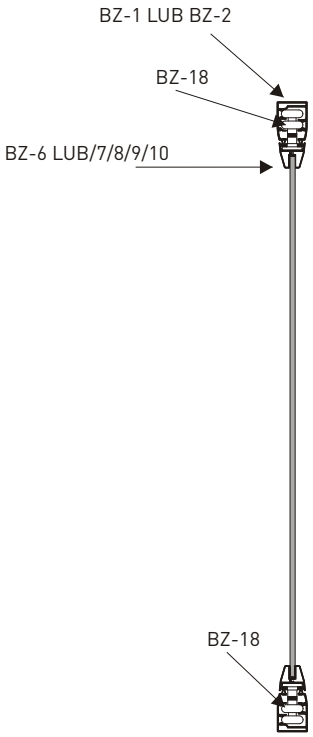

Opis

PROWADNICA BZ-1 LUB BZ-2
BAZA SZKLANA BZ-6 LUB BZ-7 / 8 /9 /10 /11
ZAŚLEPKA ZAMKA GÓRNEGO BZ-15 LUB BZ-16
USZCZELKA TEKSTYLNA BZ-32
ZAWIAS BZ-13
ZAŚLEPKA ZAMKA DOLNEGO BZ-17
WÓZEK BZ-19

Balteam®
Biuro Obsługi Klienta Balteam s.c., ul.Wóycickiego 51, 01-938 Warszawa
Tel +48(22) 497 56 78 Fax +48(22) 353 92 01
www.balteam.com.pl e-mail: biuro@balteam.com.pl

Balkon według Ciebie...

W celu ulepszania swoich wyrobow firma Balteam s.c. Zastrzega sobie prawo wprowadzania zmian bez uprzedniego powiadomienia.wszelkie informacje zamieszczone w folderze, specyfikacje,zdjecia,opisy,rysunki lub parametry techniczne nie stanowia oferty w mysl art.66 i nastepnych Kodeksu Cywilnego. Folder ma charakter informacyjny.
© Wszelkie prawa zastrzeone. Kopiowanie treci i rysunkw bez zgody autora zabronione